19 578 GL1 **ESSENCE ОДНОВАЖІЛЬНИЙ ЗМІШУВАЧ ДЛЯ ВАННИ НА 4 ОТВОРИ**

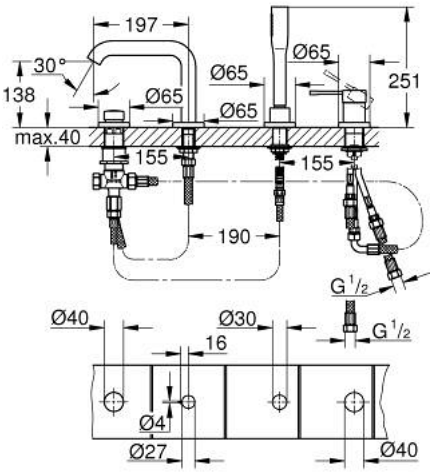

ОПИС ПРОДУКТУ

- Колір: холодний світанок
- GROHE SilkMove 35 мм керамічний картридж
- із обмежувачем температури
- покриття GROHE LongLife
- попередньо змонтоване кріплення для виливу
- робочий елемент одноважільного змішувача
- металевий важіль
- вилив для ванни з аератором
- перемикач ванна/душ
- ручний душ з металевою лійкою
- металевий душовий шланг 2000 мм (завжди у хромі для будь-якого кольору набору)
- гнучкі з'єднувальні шланги
- підключення для душового шлангу
- захист від зворотнього потоку
- для використання із 29 037 000
- мінімальний рекомендований тиск 1.0 бар