23 132 00E **EUROCUBE ОДНОВАЖІЛЬНИЙ ЗМІШУВАЧ ДЛЯ РАКОВИНИ 1/2" S-РОЗМІРУ**

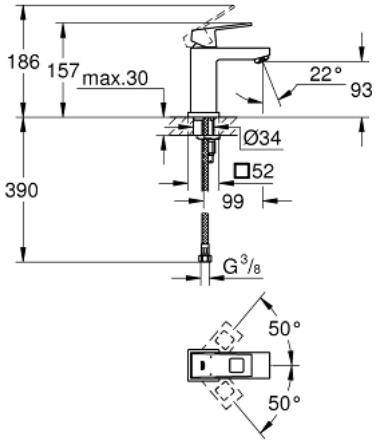

ОПИС ПРОДУКТУ

- Колір: хром
- монтаж на один отвір
- металевий важіль
- GROHE SilkMove 28 мм керамічний картридж
- обмежувач температури
- GROHE Long-Life поверхня
- GROHE Water Saving – технологія неперевершеного потоку при економному використанні води
- максимальна витрата (при тиску 3 бар) 5 л/хв
- аератор із функцією SpeedClean
- GROHE FastFixation Plus система швидкого монтажу
- гладенький корпус
- гнучкі з'єднувальні шланги

23 132 00E **EUROCUBE ОДНОВАЖІЛЬНИЙ ЗМІШУВАЧ ДЛЯ РАКОВИНИ 1/2" S-РОЗМІРУ**

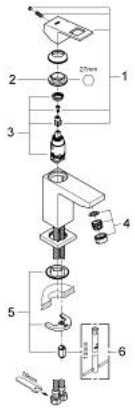

ЗАПАСНІ ЧАСТИНИ , листопада 2010 – зараз

1: Важіль (Артикул запчастини 46786000)

2: Fitting ring (Артикул запчастини 46715000)

3: Картридж (Артикул запчастини 46580000)

4: Аератор (Артикул запчастини 48159000)

5: Комплект для кріплення хвостовика (Артикул запчастини 46645000)

6: Монтажний ключ (Артикул запчастини 19017000)*

* Додаткові аксесуари