32 825 000 **EUROSMART COSMOPOLITAN ОДНОВАЖІЛЬНИЙ ЗМІШУВАЧ ДЛЯ РАКОВИНИ 1/2" S-РОЗМІРУ**

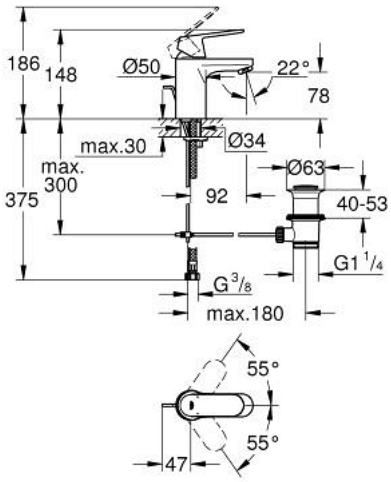

ОПИС ПРОДУКТУ

- Колір: хром
- монтаж на один отвір
- металевий важіль
- GROHE SilkMove 35 мм керамічний картридж
- регулювання витрати води
- GROHE Long-Life поверхня
- GROHE FastFixation система швидкого монтажу
- аератор
- набір донних клапанів 1 1/4"
- гнучкі з'єднувальні шланги
- мінімальний рекомендований тиск 1.0 бар
- додатковий обмежувач температури 46 375 000
- клас шуму I відповідно до DIN 4109

32 825 000 **EUROSMART COSMOPOLITAN ОДНОВАЖІЛЬНИЙ ЗМІШУВАЧ ДЛЯ РАКОВИНИ 1/2" S-РОЗМІРУ**

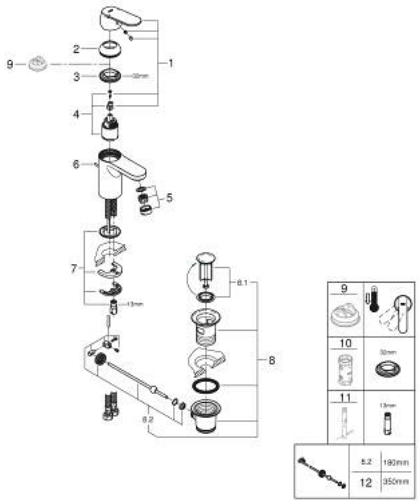

ЗАПАСНІ ЧАСТИНИ , серпня 2009 – зараз

1: Важіль (Артикул запчастини 46681000)

2: Ковпачок (Артикул запчастини 46492000)

3: Screw coupling (Артикул запчастини 46460000)

4: Картридж (Артикул запчастини 46374000)

5: Аератор (Артикул запчастини 13929000)

6: Висувний стрижень (Артикул запчастини 46739000)

7: Комплект для кріплення хвостовика (Артикул запчастини 46671000)

8: Комплект зливу 1 1/4" (Артикул запчастини 28910000)

8.1: Заглушка (Артикул запчастини 07182000)

8.2: Ексцентриковий стрижень (Артикул запчастини 07052000)

9: Обмежувач температури (Артикул запчастини 46375000)*

10: Свічковий ключ (Артикул запчастини 19332000)*

11: Монтажний ключ (Артикул запчастини 19017000)*

12: Ексцентриковий стрижень (Артикул запчастини 07341000)*

* Додаткові аксесуари